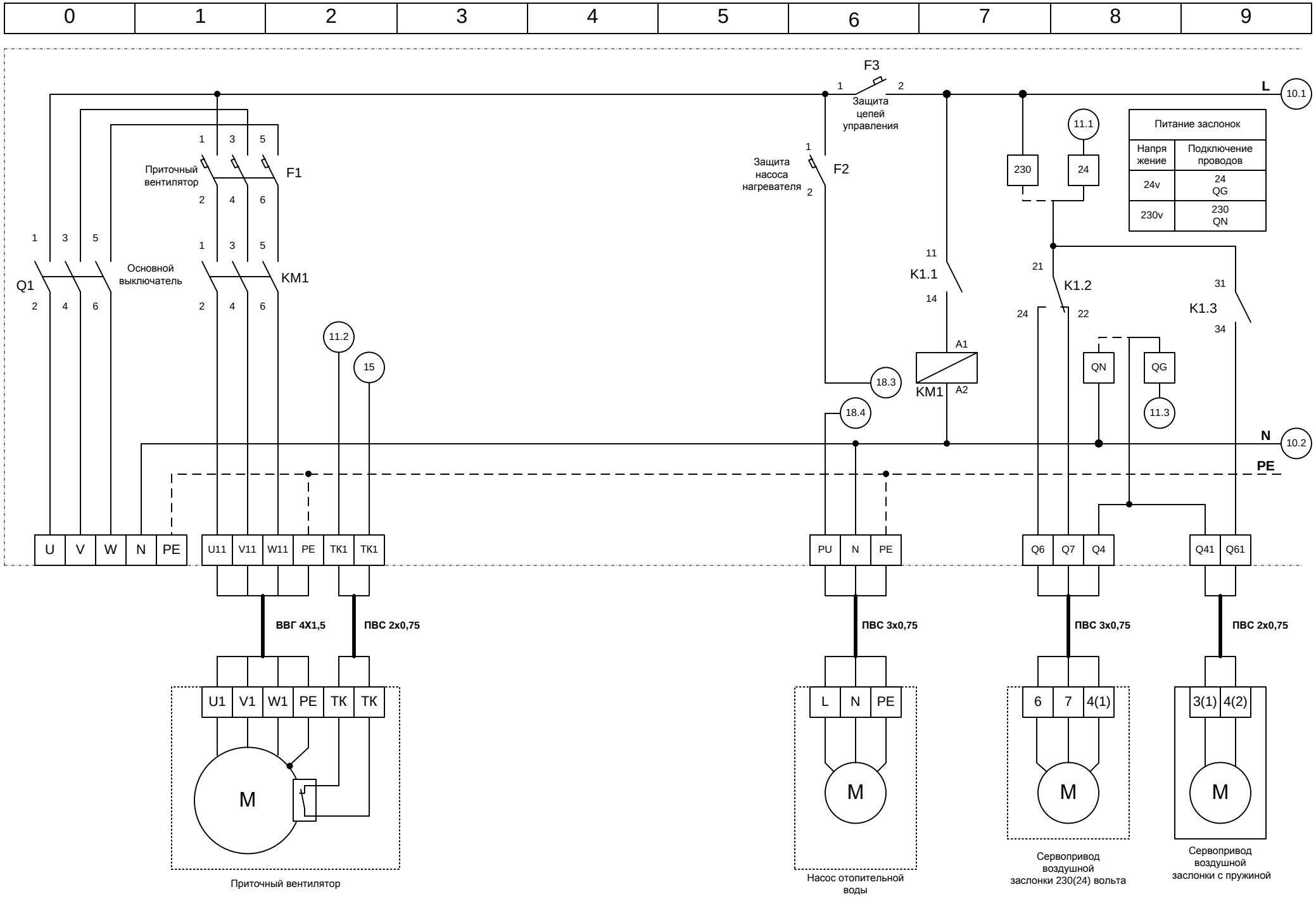
0
1
2
3
4
5
6
7
8
9
F3
Защита цепей управления
L
10.1
Приточный вентилятор
F1
Защита насоса нагревателя
F2
Основной выключатель
Q1
KM1
K1.1
K1.2
K1.3
230
24
11.1
11.2
15
18.3
18.4
11.3
QN
QG
N
10.2
PE
Питание заслонок
Напряжение
Подключение проводов
24v
24 QG
230v
230 QN
U V W N PE
U11 V11 W11 PE TK1 TK1
PU N PE
Q6 Q7 Q4
Q41 Q61
ВВГ 4X1,5
ПВС 2x0,75
ПВС 3x0,75
ПВС 3x0,75
ПВС 2x0,75
U1 V1 W1 PE TK TK
L N PE
6 7 4(1)
3(1) 4(2)
M
Приточный вентилятор
Насос отопительной воды
Сервопривод воздушной заслонки 230(24) вольта
Сервопривод воздушной заслонки с пружиной

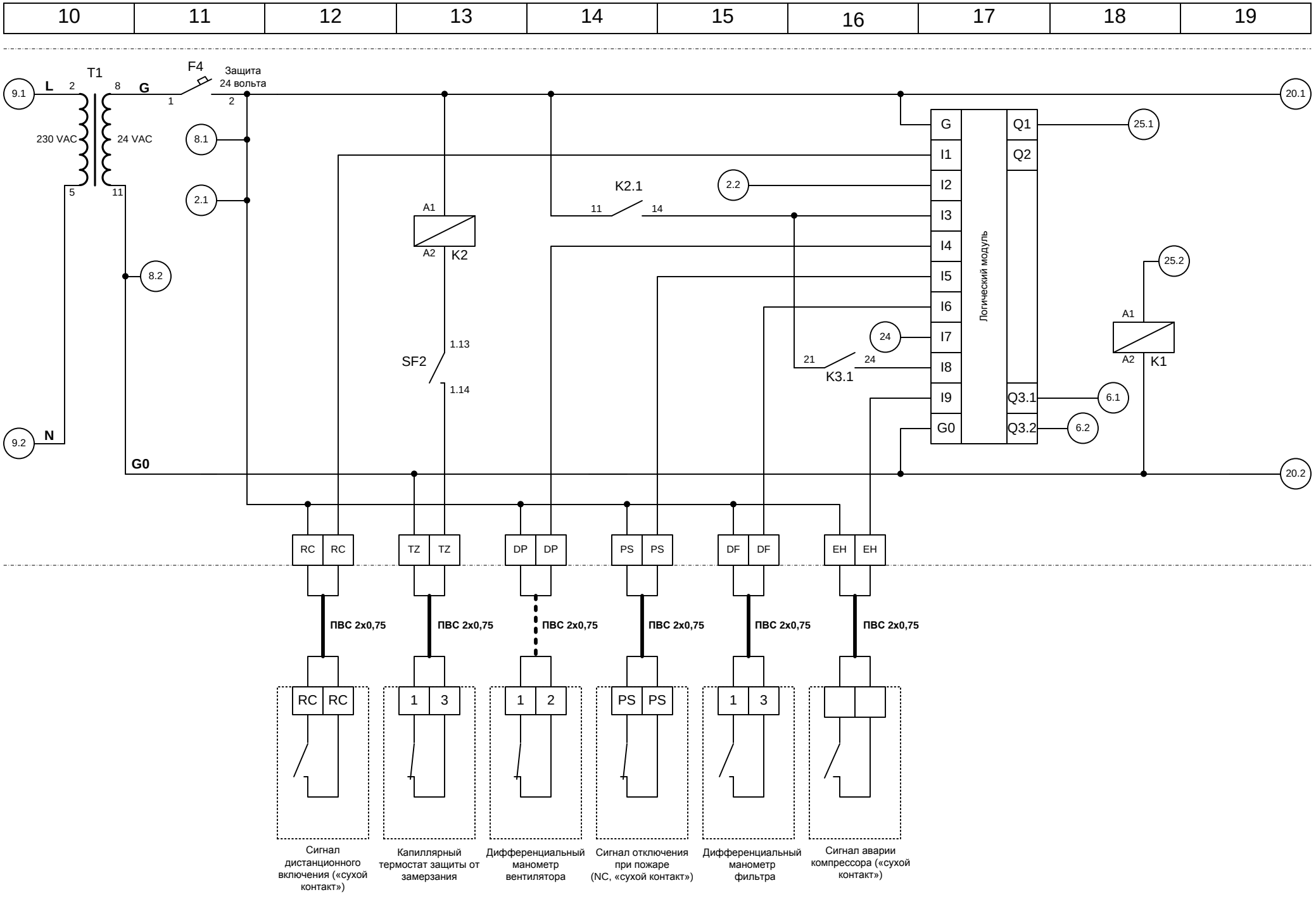
10
11
12
13
14
15
16
17
18
19
T1
F4
Защита
24 вольта
9.1
L
2
8
G
1
2
20.1
230 VAC
24 VAC
8.1
2.1
5
11
8.2
9.2
N
G0
20.2
A1
A2
K2
K2.1
11
14
2.2
SF2
1.13
1.14
G
I1
I2
I3
I4
I5
I6
I7
I8
I9
G0
Q1
Q2
Q3.1
Q3.2
Логический модуль
25.1
25.2
24
21
24
K3.1
K1
6.1
6.2
RC
TZ
DP
PS
DF
EH
ПВС 2х0,75
1
3
2
Сигнал дистанционного включения («сухой контакт»)
Капиллярный термостат защиты от замерзания
Дифференциальный манометр вентилятора
Сигнал отключения при пожаре (NC, «сухой контакт»)
Дифференциальный манометр фильтра
Сигнал аварии компрессора («сухой контакт»)

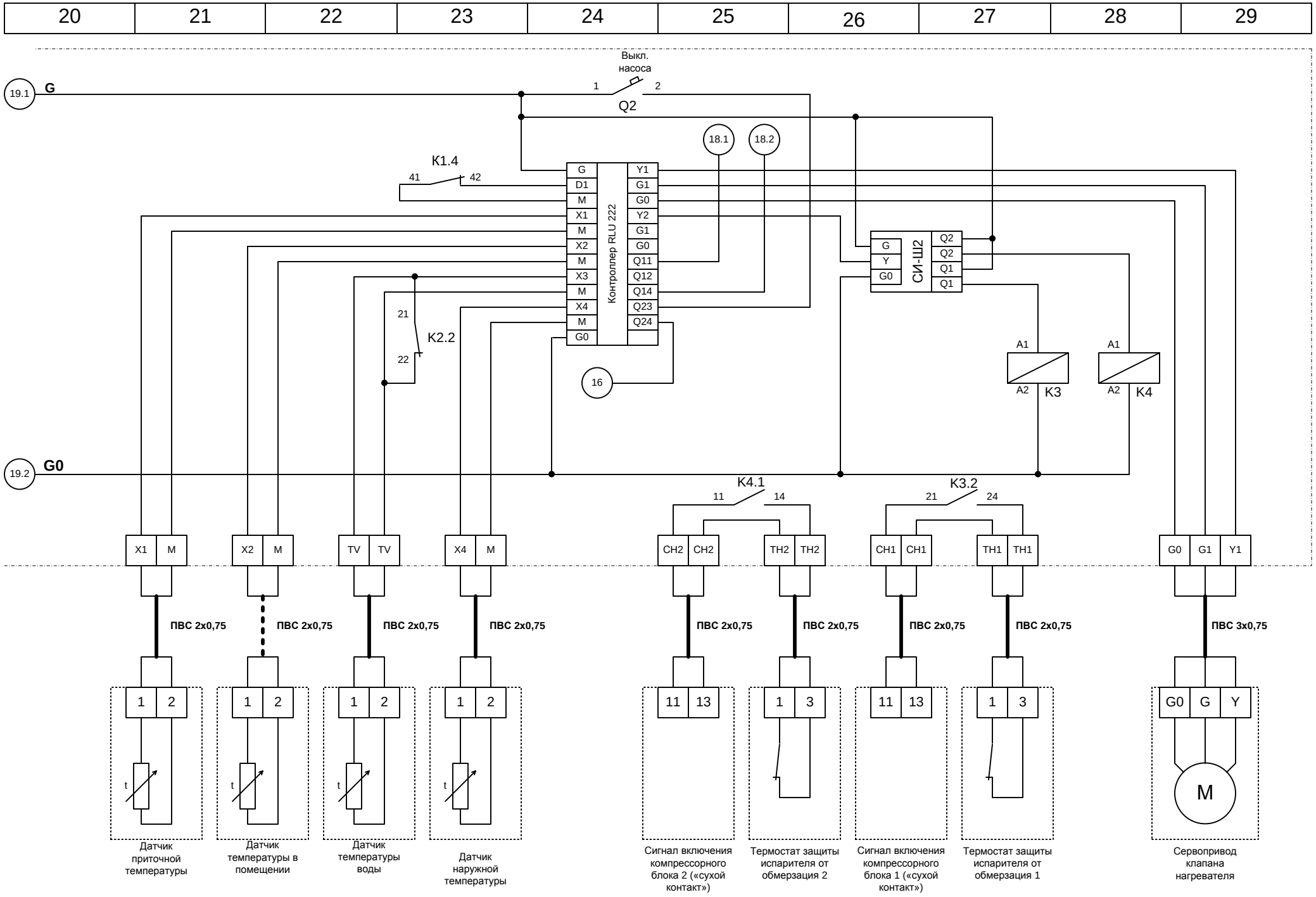
20
21
22
23
24
25
26
27
28
29
19.1
G
Выкл.
насоса
1
2
Q2
18.1
18.2
K1.4
41
42
G
D1
M
X1
M
X2
M
X3
M
X4
M
G0
Контроллер RLU 222
Y1
G1
G0
Y2
G1
G0
Q11
Q12
Q14
Q23
Q24
G
Y
G0
СИ-Ш2
Q2
Q2
Q1
Q1
21
K2.2
22
16
A1
A2
K3
A1
A2
K4
19.2
G0
K4.1
11
14
K3.2
21
24
X1
M
X2
M
TV
TV
X4
M
CH2
CH2
TH2
TH2
CH1
CH1
TH1
TH1
G0
G1
Y1
ПВС 2x0,75
ПВС 2x0,75
ПВС 2x0,75
ПВС 2x0,75
ПВС 2x0,75
ПВС 2x0,75
ПВС 2x0,75
ПВС 2x0,75
ПВС 3x0,75
1
2
t
Датчик приточной температуры
1
2
t
Датчик температуры в помещении
1
2
t
Датчик температуры воды
1
2
t
Датчик наружной температуры
11
13
Сигнал включения компрессорного блока 2 («сухой контакт»)
1
3
Термостат защиты испарителя от обмерзания 2
11
13
Сигнал включения компрессорного блока 1 («сухой контакт»)
1
3
Термостат защиты испарителя от обмерзания 1
G0
G
Y
M
Сервопривод клапана нагревателя